数 量 総 括 表

上段　（　当初数量　）
下段　（　変更数量　）

工　種	細　目	計　算　式	数　量	単位
平成28年度　町単独側溝改修工事 大出山口				
準備工				
	舗装切断　t=4.0cm 15.0cm以下	数量集計表　＝　5.50	6.00	m
	舗装切断　t=5.0cm 15.0cm以下	数量集計表　＝　131.40	131.00	m
	舗装版撤去　t=4.0cm	数量集計表　＝　3.20	3.00	m2
	舗装版撤去　t=5.0cm	数量集計表　＝　79.10	79.00	m2
	構造物取壊工 無筋ｺﾝｸﾘｰﾄ　人力取壊し(はつり)	数量集計表、接続桝修正加工図　＝　0.02	0.02	m3
	構造物取壊工 無筋ｺﾝｸﾘｰﾄ　機械取壊し	数量集計表　＝　0.36	0.40	m3
	構造物取壊工 鉄筋ｺﾝｸﾘｰﾄ 二次製品	数量集計表　38枚　6.62+0.70　＝　7.32	7.00	m3
	構造物取壊工 鋼材	数量集計表　53枚　＝　804.00	804.00	kg
	廃材運搬 As塊　L=10.9km 塚原想定	3.20*0.04+79.1*0.05=4.083　＝　4.08	4.00	m3
	構造物取壊殻運搬 無筋Co　L=10.9km 塚原想定	0.02+0.36　＝　0.38	0.40	m3
	構造物取壊殻運搬 二次製品　L=10.9km　塚原想定	＝　7.32	7.00	m3
	構造物取壊殻運搬 鋼材　L=9.7km　キタニ想定	＝　804.00	804.00	k g
処分費				
	廃材処理 As塊	4.08*2.30/1.80　＝　5.21	5.20	m3
	廃材処理 無筋ｺﾝｸﾘｰﾄ	0.38*2.35/1.80　＝　0.50	0.50	m3
	廃材処理 ｺﾝｸﾘｰﾄ二次製品	7.32*2.50/1.80　＝　10.17	10.20	m3
	廃材処理 鋼材	土木振興課参考 鉄くず処分費 804kg　＝　0.804	0.80	t
土工				
	作業土工　機械床掘	土工数量計算書　＝　94.80	95.00	m3
	作業土工 良質発生土埋戻し	土工数量計算書　＝　28.50	29.00	m3

	作業土工 RC40-0埋戻し 材料費別	土工数量計算書	＝ 13.00	13.00	m3
	再生クラッシャーラン 40ｍｍ以下	土工数量計算書	＝ 13.00	13.00	m3
	残土運搬 任意　2.0km	94.8-28.5/0.90	＝ 63.10	63.00	m3
	残土受入地整地		＝ 63.00	63.00	m3
（参考）	基面整正	数量集計表	＝ 87.10	87.00	m2
水路工		展開図、集計表、明細書			
	自由勾配側溝W300*H400 OS側溝同等品 縦断用	L=2000/本	＝ 122.00	122.00	m
（参考）	基礎ｺﾝｸﾘｰﾄ 18-8-25BB	0.29*122.0/10.0	＝ 3.54	3.54	m3
（参考）	基礎Co型枠	1.0*122.0/10.0	＝ 12.20	12.20	m2
（参考）	※基礎砕石　RC-40 t=10cm	0.67*122.0/10.0	＝ 8.17	8.17	m3
	ｸﾞﾚｰﾁﾝｸﾞ蓋布設 T-20 L=1.0 OS側溝W300縦断 対応品	9+3	＝ 12.00	12.00	枚
	ｺﾝｸﾘｰﾄ蓋布設 L＝0.5 OS側溝W300縦断用 対応品	70+28	＝ 98.00	98.00	枚
	自由勾配側溝W300*H400 OS側溝同等品 横断用	L=2000/本	＝ 8.00	8.00	m
（参考）	基礎ｺﾝｸﾘｰﾄ 18-8-25BB	0.57*8.0/10.0	＝ 0.46	0.46	m3
（参考）	基礎Co型枠	2.0*8.0/10.0	＝ 1.60	1.60	m2
（参考）	※基礎砕石　RC-40 t=10cm	0.67*8.0/10.0	＝ 0.54	0.54	m3
	ｸﾞﾚｰﾁﾝｸﾞ蓋布設 T-25 L=1.0 OS側溝W300横断用 対応品	ボルト固定	＝ 4.00	4.00	枚
	側壁穴あけ加工	Vuφ75用 t=7cm内外	＝ 1.00	1.00	箇所
	ｺﾝｸﾘｰﾄ切断加工	t=7cm内外	＝ 1.40	1.40	m
水路 補強工		構造図　自由勾配側溝屈曲部　4箇所			
	ｺﾝｸﾘｰﾄ 18-8-25BB	数量集計表	＝ 0.10	0.10	m3
	型枠	数量集計表	＝ 1.56	1.60	m2
間詰 ｺﾝｸﾘｰﾄ工		横断図			

	ｺﾝｸﾘｰﾄ 18-8-25BB	数量集計表 ＝ 0.60	0.60	m3
接続桝 修正加工		構造図、明細書　　1箇所		
	ｺﾝｸﾘｰﾄ 18-8-25BB	構造図 ＝ 0.031	0.03	m3
	型枠	構造図 ＝ 0.53	0.50	m2
舗装工				
	下層路盤工　RC-40 t=25.0cm	数量集計表 ＝ 67.90	68.00	m2
	上層路盤工　M-25 t=10.0cm	数量集計表 ＝ 67.90	68.00	m2
	表層工　再生密粒度As20F t=5.0cm	数量集計表 ＝ 78.00	78.00	m2
	表層工　再生密粒度As20F t=4.0cm	数量集計表 ＝ 2.90	3.00	m2
	不陸整正	数量集計表 ＝ 13.20	13.00	m2
雑工事	道路標識移設再設置	数量集計表　警戒標識「一時停止」 ＝ 1.00	1.00	箇所

52号線 大出山口

土工計算書

測点		掘削	埋戻し土砂	埋戻し砕石	平均			距離	掘削	埋戻し土砂	埋戻し砕石
点名	追加距離	C	R	R1	C	R	R1		C	R	R1
	-9.92	0.7	0.1	0.1							
	-7.00	0.7	0.1	0.1	0.70	0.10	0.10	2.9	2.0	0.3	0.3
	-7.00	0.7	0.3	0.1	0.70	0.20	0.10	0	0.0	0.0	0.0
	0.00	0.8	0.3	0.1	0.75	0.30	0.10	7.0	5.3	2.1	0.7
	20.00	0.8	0.3	0.1	0.80	0.30	0.10	20.0	16.0	6.0	2.0
	40.00	0.8	0.3	0.1	0.80	0.30	0.10	20.0	16.0	6.0	2.0
	60.00	0.8	0.3	0.1	0.80	0.30	0.10	20.0	16.0	6.0	2.0
	82.10	0.8	0.3	0.1	0.80	0.30	0.10	22.1	17.7	6.6	2.2
	82.10	0.8	0.1	0.1	0.80	0.20	0.10	0	0.0	0.0	0.0
	84.90	0.8	0.1	0.1	0.80	0.10	0.10	2.8	2.2	0.3	0.3
	84.90	0.70	0.10	0.1	0.75	0.10	0.10	0	0.0	0.0	0.0
	86.00	0.70	0.10	0.1	0.70	0.10	0.10	1.1	0.8	0.1	0.1
	90.00	0.60	0.10	0.1	0.65	0.10	0.10	4.0	2.6	0.4	0.4
	100.00	0.60	0.10	0.1	0.60	0.10	0.10	10.0	6.0	1.0	1.0
	106.00	0.80	0.30	0.1	0.70	0.20	0.10	6.0	4.2	1.2	0.6
	110.00	0.6	0.0	0.1	0.70	0.15	0.10	4.0	2.8	0.6	0.4
	118.03	0.5	0.0	0.1	0.55	0.00	0.10	8.0	4.4	0.0	0.8
小計									96.0	30.6	12.8

52号線 大出山口

土工計算書

測　　点		掘削	埋戻し土砂	埋戻し砕石	平　均			距　離	掘削	埋戻し土砂	埋戻し砕石
点　名	追加距離	C	R	R1	C	R	R1		C	R	R1
	118.03	0.5	0.0	0.1							
	120.00	0.7	0.3	0.1	0.60	0.15	0.10	2.0	1.2	0.3	0.2
小計									1.2	0.3	0.2

舗装面積 計 算 書

t=50

追加距離	区間距離	幅			平 均 幅			面積		
		舗装床均し		舗装版撤去	舗装床均し		舗装版撤去	舗装床均し		舗装版撤去
-9.92				0.50						
	9.9						0.55			5.5
0.00				0.60						
	20.0						0.50			10.0
20.00				0.40						
	20.0						0.45			9.0
40.00				0.50						
	20.0						0.50			10.0
60.00				0.50						
	20.0						0.55			11.0
80.00				0.60						
	4.9						0.60			2.9
84.90				0.60						
	1.1						0.60			0.7
86.0				0.60						
	4.0						0.95			3.8
90.0				1.30						
	10.0						1.25			12.5
100.0				1.20						
	6.0						0.90			5.4
106.0				0.60						
	4.0						0.60			2.4
110.0				0.60						
	8.0						0.60			4.8
118.0				0.60						
	2.0						0.55			1.1
120.0				0.50						
80.0		0.00								
	6.0				0.35			2.1		
86.0		0.70								
	4.0				0.70			2.8		
90.0		0.70								
	10.0				0.65			6.5		
100.0		0.60								
	6.0				0.30			1.8		
106.0		0.00								
							計	13.2	0.0	79.1

舗装面積 計 算 書

t=50

追加距離	区間距離	幅			平 均 幅			面積		
		表層	路盤		表層	路盤		表層	路盤	
-9.92		0.50	0.50							
	9.9				0.50	0.50		5.0	5.0	
0.00		0.50	0.50							
	20.0				0.50	0.50		10.0	10.0	
20.00		0.50	0.50							
	20.0				0.50	0.50		10.0	10.0	
40.00		0.50	0.50							
	20.0				0.50	0.50		10.0	10.0	
60.00		0.50	0.50							
	20.0				0.50	0.50		10.0	10.0	
80.00		0.50	0.50							
	10.0				0.50	0.50		5.0	5.0	
90.00		0.50	0.50							
	10.0				0.50	0.50		5.0	5.0	
100.00		0.50	0.50							
	10.0				0.50	0.50		5.0	5.0	
110.0		0.50	0.50							
	8.0				0.50	0.50		4.0	4.0	
118.0		0.50	0.50							
	2.0				0.50	0.50		1.0	1.0	
120.0		0.50	0.50							
民地側										
80.0		0.00								
	6.0				0.35			2.1		
86.0		0.70								
	14.0				0.65			9.1		
100.0		0.60								
	6.0				0.30			1.8		
106.0		0.00								
							計	78.0	65.0	0.0

交差道路　　舗装面積 計 算 書　　t=40

追加距離	区間距離	幅			平 均 幅			面積		
				舗装版撤去			舗装版撤去			舗装版撤去
-9.92				0.50						
	2.9						0.50			1.5
-7.00				0.50						
	89.1			0.00			0.00			0.0
82.10				0.00						
	2.8			0.60			0.60			1.7
84.90				0.60						
							計	0.0	0.0	3.2

交差道路　　舗装面積 計 算 書　　t=40

追加距離	区間距離	幅			平 均 幅			面積		
		表層	路盤		表層	路盤		表層	路盤	
-9.92		0.50	0.50							
	2.9				0.50	0.50		1.5	1.5	
-7.00		0.50	0.50							
	89.1	0.00	0.00							
82.10		0.00	0.00							
	2.8	0.50	0.50		0.50	0.50		1.4	1.4	
84.90		0.50	0.50							
							計	2.9	2.9	0.0

【工種】	側溝工	数量集計表					
種別・細別		名称・規格			単位	数量	備考
側溝工					式	1	
	自由勾配側溝						
		W300*H400			m	122.0	88.0+34.0
		W300*H400	横断用		m	8.0	4.0+4.0
水路屈曲部補強工		4か所	展開図、構造図より				
	コンクリート	18-8-25BB	0.026*4＝0.104		m3	0.10	
	型枠		0.39*4＝1.56		m2	1.6	
間詰ｺﾝｸﾘｰﾄ工							
	コンクリート	18-8-25BB					
		横断図②より p110.0-4.0～p118.03					
		0.052*4.0+(0.052+0.046)*1/2*8.03=0.601			m3	0.60	

【工種】 土　工 数量集計表

種別・細別		名称・規格			単位	数量	備考
土　工		土工、舗装面積計算書より			式	1	
	掘削	土砂掘削		94.8	m^3	95	計算書より
	埋戻し	発生土		28.5	m^3	29	計算書より
		RC-40		13.0	m^3	13	計算書より
	舗装部床均し		13.2		m^2	13	計算書より
	基面整正	6.7*122.0/10.0+6.7*8.0/10.0＝87.1			m２	87	計算書より

【工種】 舗装工 数量集計表

種別・細別		名称・規格			単位	数量	備考
舗装工		土工、舗装面積計算書より			式	1	
	表層工	アスファルト	t=50		㎡	78.0	
			t=40		㎡	2.9	
	上層路盤工				㎡	67.9	
	下層路盤工				㎡	67.9	

【工種】 撤去工 数量集計表

種別・細別		名称・規格			単位	数量	備考
撤去工					式	1.0	
コンクリート取壊し		現場打	無筋コンクリート	機械施工	m3	0.36	
		現場打	無筋コンクリート	人力施工	m3	0.02	
		二次製品	鉄筋コンクリート	6.62+0.70=	m3	7.32	
舗装版撤去		t=4cm-5cm 79.1+3.2=			m2	82.3	
鋼材		グレーチング、縞鋼板			kg	804	

【工種】	雑工事			数量集計表		
種別・細別	名称・規格			単位	数量	備考
接続桝修正加工				箇所	1.0	
舗装切断工	t ＝40		5.5	m	5.5	
	t ＝50		131.4	m	131.4	
道路標識移設再設置	警戒標識「一時停止」					
	支柱及びｺﾝｸﾘｰﾄ基礎900*200			箇所	1.0	

撤去工	計　算　書	一式当たり	
名　　称	計　　算　　式	単位	数　　量
コンクリート撤去	撤去図より		
無筋ｺﾝｸﾘｰﾄ	機械施工　=	m3	0.36
	人力施工　　=	m3	0.02
二次製品	鉄筋コンクリート 2500kg/m3		
	車道用U300B、L=2.0m　170kg/m　（120付近）		
	2.0　＊　170　＝　340　kg		
	車道用U240、L=2.0m　103kg/m(−7～20付近)(50～120付近)		
	81.0　＊　103　＝　8343　kg		
	ロングU240、L=30.8m　960kg/4m　（20～50付近）		
	30.8　＊　960　/　4　＝　7392　kg		
	VS300*300、L=3.0m　322kg/2m　（−9.92付近）		
	3.0　＊　322　/　2　＝　483　kg		
	合計　340　+　8343　+　0		
	+　7392　+　483		
	＝　16558　kg		
	16558　÷　2500　＝　6.62	m3	6.62
	ｺﾝｸﾘｰﾄ蓋　0.554+0.020+0.086+0.026+0.017＝	m3	0.70
舗装版撤去	舗装面積計算書より		
t＝50	79.1　+　0.0　+　0.0　＝　79.1	m2	79.1
t=40	3.2　+　0.0　+　0.0　＝　3.2	m2	3.2
鋼材	13+216+36+40+475+24＝	kg	804

土工、舗装面積	計算書	一式当たり	
	土工計算書及び横断図①より		
掘削		m^3	95
	96.0+1.2−2.4= 94.8		
埋戻し（土砂）		m^3	29
	30.6+0.3−2.4= 28.5		
埋戻し（RC−40）		m^3	13
	12.8+0.2= 13.0		
舗装床均し		㎡	13
	80.0～106.0 表層のみの区間 = 13.2		
表層　t＝5cm	78.0	㎡	78.0
t＝4cm	2.9	㎡	2.9
上層路盤		㎡	67.9
t＝10cm	65.0 + 2.9 = 67.9		
下層路盤		㎡	67.9
t＝25cm	65.0 + 2.9 = 67.9		

雑工事	計算書	一式当たり

・接続桝修正加工														箇所	1.0
・舗装切断工															
t＝40	3.0	+	2.5	＝	5.5									m	5.5
t＝50	0.2	+	0.5	+	129.9	+	0.5							m	131.4
		+	0.3	＝	131.4										

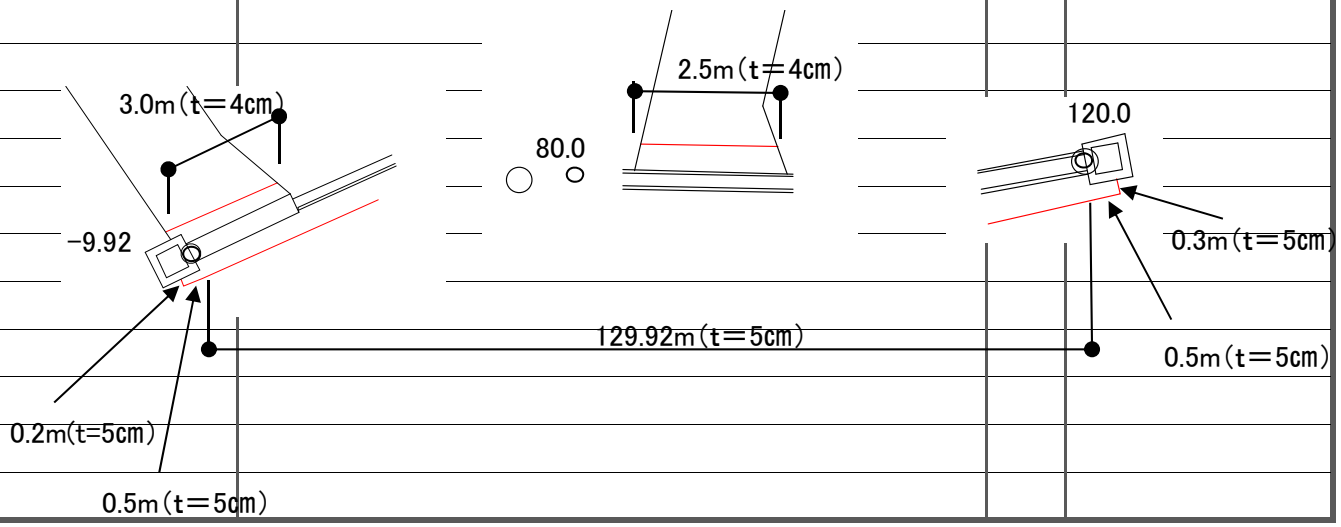

自由勾配側溝　W300型（OM側溝相当品）	明　細　書	10m当り	
H=400			
・　側溝二次製品		個	5
W300*（h400）			
・　基礎ｺﾝｸﾘｰﾄ	0.57　＊　0.05　＊　10.0　＝　0.29	m^3	0.29
（18-8-25BB,W/C≦65%）			
・　型枠	0.05　＊　10.0　＊　2　＝　1.00	m^2	1.0
・　基礎砕石	0.67　＊　0.10　＊　10.0　＝　0.67	m^3	0.67
（RC-40）t＝100			
・　勾配コンクリート	0.30　＊　0.05　＊　10.0　＝　0.150	m^3	0.15
（18-8-25BB,W/C≦65%）			
・　甲蓋		個	8
・　グレ-チング	T-20　L＝1.0m	個	1
・　床均し	0.67　＊　10.00　＝　6.70	m^2	6.7
側壁穴あけ加工	p40.0+1.7　民地排水Vuφ75用 t=7cm内外　1箇所のみ	箇所	1.0
ｺﾝｸﾘｰﾄ切断加工	p118.03　t=7cm内外　L=0.5+0.5+0.4=1.4m　終点1箇所のみ	箇所	1.0

自由勾配側溝(横断用)　W300型（OM側溝相当品）	明　細　書	10m当り	
H=400			
・　側溝二次製品		個	5
W300*h300			
・　基礎ｺﾝｸﾘｰﾄ	0.57　＊　0.10　＊　10.0　＝　0.57	m^3	0.57
（18-8-25BB,W/C≦65%）			
・　型枠	0.10　＊　10.0　＊　2　＝　2.00	m^2	2.0
・　基礎砕石	0.67　＊　0.10　＊　10.0　＝　0.67	m^3	0.67
（RC-40）t＝100			
・　勾配コンクリート	0.30　＊　0.05　＊　10.0　＝　0.15	m^3	0.15
（18-8-25BB,W/C≦65%）			
・　グレ-チング	T25ボルト固定、L＝1000	個	5
・　床均し	0.67　＊　10.00　＝　6.70	m^2	6.7

接続桝修正加工	明　細　書	1箇所当り	
・ ｺﾝｸﾘｰﾄ	(0.60 ＊ 0.50 － 0.42 ＊ 0.35)	m^3	0.031
(18-8-25BB,W/C≦65%)	＊ 0.20 ＝ 0.031		
・ 型枠	(0.60 ＊ 0.50 － 0.42 ＊ 0.35)＊2	m^2	0.53
無筋	+(0.35 ＊ 2 ＋ 0.42)＊ 0.2		
	＝ 0.53		
・ コンクリート取壊し	(0.60 ＊ 0.50 － 0.50 ＊ 0.40)	m^3	0.02
無筋 人力施工	＊ 0.20 ＝ 0.020		