数量総括表

上段:当初数量
下段:変更後数量

No.1 (町道54号線)

工　種	細　　目	計　算　式	数　量	単位
小型水路工				
準備工				
	舗装切断　t=5cm	構造物撤去取壊工延長・箇所調書参照 =97.3	97.0	m
	舗装版撤去積込　t=5cm	構造物撤去取壊数量計算書参照 =35.7	36.0	m2
	廃材運搬　As塊　　L=3.5km 南重想定	35.7*0.05 =1.79	2.0	m3
	コンクリート取壊し（二次製品） 既設水路撤去	構造物撤去取壊工延長・箇所調書参照　13.76+1.16 =14.92	15.0	m3
	廃材運搬　二次製品　　L=3.5km 南重想定	=14.92	15.0	m3
	グレーチング運搬　L=4.2km キタニ想定	構造物撤去取壊工延長・箇所調書参照 =1	1	回
廃材処分費				
	廃材処理 Ａｓ塊	1.79*2.3/1.8 =2.29	2.3	m3
	廃材処理 コンクリート（二次製品）	14.92*2.5/1.8 =20.72	20.7	m3
	廃材処理 グレーチング蓋	構造物撤去取壊工延長・箇所調書参照 =1.28	1.28	t
土工				
	機械掘削	土工数量計算書参照 =48.50	49.0	m3
	基面整正	土工数量計算書参照 =57.60	58.0	m2
	埋戻し　締固め 良質発生土	土工数量計算書参照 =5.10	5.0	m3
	残土運搬　L=2km 任意箇所へ	48.5-5.1/0.9 =42.83	43.0	m3
	残土受入地整地	=42.83	43.0	m3

数量総括表

上段:当初数量
下段:変更後数量

No.2 (町道54号線)

工　種	細　　目	計　算　式	数　量	単位
水路工				
	縦断用自由勾配側溝　300×300	水路工数量集計表参照　=63.87	63.9	m
(参考)	基礎ｺﾝｸﾘｰﾄ　t=5cm 18-8-25BB	0.29*6.387　=1.85 参考0.29m3/10m当	1.9	m3
(参考)	基礎砕石　t=10cm RC-40	0.67*6.387　=4.28 参考0.67m3/10m当	4.3	m3
(参考)	型枠	1.0*6.387　=6.39 参考1.0m2/10m当	6.4	m2
	ｲﾝﾊﾞｰﾄｺﾝｸﾘｰﾄ　t=5cm 18-8-25BB	0.15*6.387　=0.96 参考0.15m3/10m当	1.0	m3
	横断用自由勾配側溝　300×300	水路工数量集計表参照　=8.00	8.0	m
(参考)	基礎ｺﾝｸﾘｰﾄ　t=10cm 18-8-25BB	0.57*0.8　=0.46 参考0.57m3/10m当	0.5	m3
(参考)	基礎砕石　t=10cm RC-40	0.67*0.8　=0.54 参考0.67m3/10m当	0.5	m3
(参考)	型枠	2.0*0.8　=1.60 参考2.0m2/10m当	1.6	m2
	ｲﾝﾊﾞｰﾄｺﾝｸﾘｰﾄ　t=5cm 18-8-25BB	0.15*0.8　=0.12 参考0.15m3/10m当	0.1	m3
	縦断用自由勾配側溝　300×400	水路工数量集計表参照　=10.00	10.0	m
(参考)	基礎ｺﾝｸﾘｰﾄ　t=5cm 18-8-25BB	0.29*1.0　=0.29 参考0.29m3/10m当	0.3	m3
(参考)	基礎砕石　t=10cm RC-40	0.67*1.0　=0.67 参考0.67m3/10m当	0.7	m3
(参考)	型枠	1.0*1.0　=1.0 参考1.0m2/10m当	1.0	m2
	ｲﾝﾊﾞｰﾄｺﾝｸﾘｰﾄ　t=10.5cm(平均) 18-8-25BB	0.32*1.0　=0.32 参考0.32m3/10m当	0.3	m3
	縦断用自由勾配側溝　300×500	水路工数量集計表参照　=3.1	3.1	m
(参考)	基礎ｺﾝｸﾘｰﾄ　t=5cm 18-8-25BB	0.29*0.31　=0.09 参考0.29m3/10m当	0.1	m3
(参考)	基礎砕石　t=10cm RC-40	0.67*0.31　=0.21 参考0.67m3/10m当	0.2	m3
(参考)	型枠	1.0*0.31　=0.31 参考1.0m2/10m当	0.3	m2
	ｲﾝﾊﾞｰﾄｺﾝｸﾘｰﾄ　t=12.5cm(平均) 18-8-25BB	0.38*0.31　=0.12 参考0.38m3/10m当	0.1	m3
	ｸﾞﾚｰﾁﾝｸﾞ蓋布設　縦断用 300型　L=1.0m	水路工数量集計表参照　=8	8	枚
	ｸﾞﾚｰﾁﾝｸﾞ蓋布設　横断用 300型　L=1.0m	水路工数量集計表参照　=8	8	枚
	コンクリート蓋布設　T-25 300型　L=0.5m	水路工数量集計表参照　=61	61	枚

数量総括表

上段:当初数量
下段:変更後数量

No.3 (町道54号線)

工　種	細　　目	計　算　式	数　量	単位
舗装工				
	下層路盤工　t=25cm RC-40-0	道路工数量計算書１参照　=43.8	44.0	m2
	上層路盤工　t=10cm 粒調砕石　M-25	道路工数量計算書１参照　=43.8	44.0	m2
	表層工　t=5cm 再生密粒度As20Ｆ	道路工数量計算書１参照　=43.8	44.0	m2
	埋戻砂 民地側埋戻し	道路工数量計算書２参照　1.90*1.2　=2.28	2.0	m3
寒中養生工				
	寒中養生工（差額） 18-8-25BB（無筋）	(2.69+1.52)*0.8　=3.37	3.37	m3

数量総括表

上段:当初数量
下段:変更後数量

No.4 (町道534号線)

工　種	細　　目	計　算　式	数　量	単位
小型水路工				
準備工				
	舗装切断　t=4cm	構造物撤去取壊工延長・箇所調書参照 =38.6	39.0	m
	舗装版撤去積込　t=4cm	構造物撤去取壊数量計算書参照 =25.4	25.0	m2
	廃材運搬　As塊　　L=3.5km 南重想定	25.4*0.04 =1.02	1.0	m3
廃材処分費				
	廃材処理 Ａｓ塊	1.02*2.3/1.8 =1.30	1.3	m3
土工				
	機械掘削	土工数量計算書参照 =13.60	14.0	m3
	基面整正	土工数量計算書参照 =17.50	18.0	m2
	埋戻し　締固め 良質発生土	土工数量計算書参照 =1.10	1.0	m3
	残土運搬　L=2km 任意箇所へ	13.60-1.10/0.9 =12.38	12.0	m3
	残土受入地整地	=12.38	12.0	m3
水路工				
	縦断用自由勾配側溝　300×300	水路工数量集計表参照 =26.0	26.0	m
(参考)	基礎ｺﾝｸﾘｰﾄ　t=5cm 18-8-25BB	0.29*2.6 =0.75 参考0.29m3/10m当	0.8	m3
(参考)	基礎砕石　t=10cm RC-40	0.67*2.6 =1.74 参考0.67m3/10m当	1.7	m3
(参考)	型枠	1.0*2.6 =2.60 参考1.0m2/10m当	2.6	m2
	ｲﾝﾊﾞｰﾄｺﾝｸﾘｰﾄ　t=5cm 18-8-25BB	0.15*2.6 =0.39 参考0.15m3/10m当	0.4	m3
	ｸﾞﾚｰﾁﾝｸﾞ蓋布設　縦断用 300型　L=1.0m	水路工数量集計表参照 =3	3	枚
	コンクリート蓋布設　T-25 300型　L=0.5m	水路工数量集計表参照 =20	20	枚
集水枡工				
	集水枡　B500L500H600	水路工数量集計表参照 =1.0	1.0	基
(参考)	コンクリート 18-8-25BB	水路工構造図の算式参照 =0.33	0.3	m3

数量総括表

上段:当初数量
下段:変更後数量

No.5（町道534号線）

工　種	細　　目	計　算　式	数　量	単位
(参考)	型枠	水路工構造図の算式参照 =3.6	3.6	m2
(参考)	基礎砕石	水路工構造図の算式参照 =0.81	0.8	m3
	グレーチング蓋 T-25　500×500	=1.0	1.0	枚
舗装工				
	下層路盤工　t=25cm RC-40-0	道路工数量計算書１参照 =11.9	12.0	m2
	上層路盤工　t=10cm 粒調砕石　M-25	道路工数量計算書１参照 =11.9	12.0	m2
	表層工　t=4cm 再生密粒度As20Ｆ	道路工数量計算書１参照 =11.9	12.0	m2
	埋戻砂	道路工数量計算書２参照　1.20*1.2 =1.44	1.0	m3
	モルタル間詰	道路工数量計算書２参照　2.80*0.05 =0.14	0.10	m3
民地ｺﾝｸﾘｰﾄ嵩上げ工				
	全ねじボルト M12（W1/2）	付帯工集計表参照 =2.10	3.0	m
	アンカーボルト（本体打込式） M12（W1/2）×50mm	付帯工集計表参照 =21.0	21.0	個
	異形棒鋼（幅止め筋） ＳＤ２９５Ａ　D10	付帯工集計表参照 =0.0056	0.0056	t
	コンクリート削孔 削孔径12mm　削孔深10cm以下	付帯工集計表参照 =21.0	21.0	孔
	鉄筋工 ＳＤ２９５Ａ　D10	=0.0056	0.0056	t
	型枠	付帯工集計表参照 =2.84	2.8	m2
	コンクリート 18-8-25BB	付帯工集計表参照 =0.18	0.2	m3
寒中養生工				
	寒中養生工（差額） 18-8-25BB（無筋）	(0.75+0.39+0.33)*0.8 =1.18	1.18	m3
	寒中養生工（差額） 18-8-25BB（有筋）	0.18*0.8 =0.14	0.14	m3

土工数量集計表

区　　分	単位	数量	摘　　要
掘　　削	m^3	62.10	
埋　　戻　　し	m^3	6.20	
基　　面　　整　　正	m^2	75.1	
残土処分　Ｖ＝掘削+（（盛土-埋戻）/0.9）			
残土処分	m^3	55.21	

土　工　数　量　計　算　書

測　　点	測量測点	距離	土工									摘　要
			掘削			埋戻し			基面整正			
			面　積	平　均	体　積	面　積	平　均	体　積	幅	平　均	面積	
		(m)	(m^2)	(m^2)	(m^3)	(m^2)	(m^2)	(m^3)	(m)	(m)	(m^2)	
町道54号												
No. 0 + 0.00	BP		0.45			0.03			0.67			
No. 0 + 11.50	NO0+11.5	11.50	0.47	0.46	5.30	0.03	0.03	0.30	0.67	0.67	7.70	
No. 1 + 0.00	NO1	8.50	0.50	0.49	4.20	0.03	0.03	0.30	0.67	0.67	5.70	
No. 1 + 7.00	NO1+7.00	7.00	0.61	0.56	3.90	0.06	0.05	0.40	0.67	0.67	4.70	
No. 1 + 8.50	NO1+8.5	1.50	0.61	0.61	0.90	0.06	0.06	0.10	0.67	0.67	1.00	
No. 1 + 9.70	NO1+9.7	1.20	0.61	0.61	0.70	0.06	0.06	0.10	0.67	0.67	0.80	
No. 2 + 0.00	NO2	10.30	0.61	0.61	6.30	0.06	0.06	0.60	0.67	0.67	6.90	
No. 2 + 3.00	NO2+3.0	3.00	0.61	0.61	1.80	0.06	0.06	0.20	0.67	0.67	2.00	
No. 2 + 4.90	NO2+4.9	1.90	0.61	0.61	1.20	0.06	0.06	0.10	0.67	0.67	1.30	
No. 2 + 14.60	NO2+14.6	9.70	0.63	0.62	6.00	0.08	0.07	0.70	0.67	0.67	6.50	
No. 2 + 17.00	NO2+17.0	2.40	0.63	0.63	1.50	0.08	0.08	0.20	0.67	0.67	1.60	
No. 3 + 3.40	NO3+3.4	6.40	0.63	0.63	4.00	0.08	0.08	0.50	0.67	0.67	4.30	
No. 3 + 7.00	NO3+7.0	3.60	0.53	0.58	2.10	0.02	0.05	0.20	0.67	0.67	2.40	
No. 3 + 13.62	IP1	6.60	0.55	0.54	3.60	0.06	0.04	0.30	0.67	0.67	4.40	
No. 4 + 0.00	NO4	6.40	0.34	0.45	2.90	0.04	0.05	0.30	0.67	0.67	4.30	
No. 4 + 3.00	NO4+3.0	3.00	0.80	0.57	1.70	0.18	0.11	0.30	0.67	0.67	2.00	
No. 4 + 6.00	EP	3.00	0.80	0.80	2.40	0.18	0.18	0.50	0.67	0.67	2.00	
町道534号												
隅切部		2.20			0.70			0.10			1.50	**参考図参照**
No. 0 + 3.50	NO0+3.5		0.45			0.03			0.67			
No. 0 + 12.00	NO0+12.0	8.50	0.52	0.49	4.20	0.03	0.03	0.30	0.67	0.67	5.70	
No. 0 + 18.50	NO0+18.5	6.50	0.52	0.52	3.40	0.03	0.03	0.20	0.67	0.67	4.40	
No. 1 + 0.00	NO1	1.50	0.62	0.57	0.90	0.06	0.05	0.10	0.67	0.67	1.00	
No. 1 + 7.30	EP	7.30	0.58	0.60	4.40	0.05	0.06	0.40	0.67	0.67	4.90	
町道54号	町道54号	86.00			48.50			5.10			57.60	
町道534号	町道534号	26.00			13.60			1.10			17.50	
合計)	**合計)**	**112.00**			**62.10**			**6.20**			**75.10**	

参考図

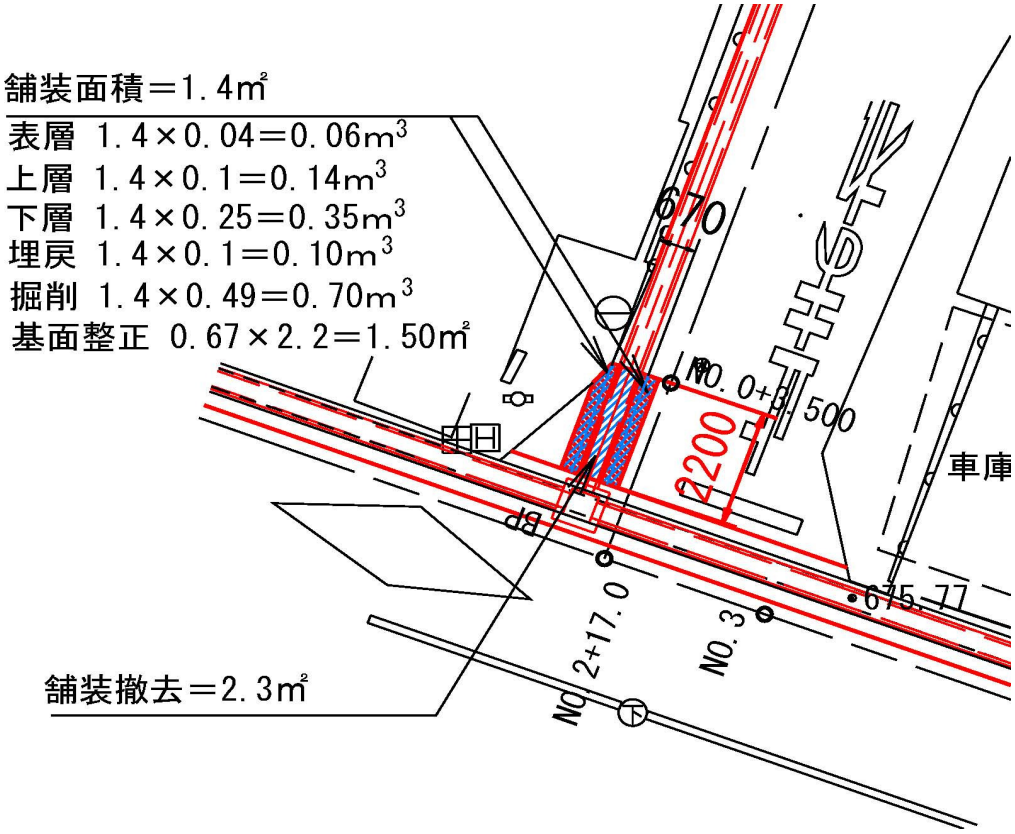
舗装面積＝1.4㎡
表層 1.4×0.04＝0.06m³
上層 1.4×0.1＝0.14m³
下層 1.4×0.25＝0.35m³
埋戻 1.4×0.1＝0.10m³
掘削 1.4×0.49＝0.70m³
基面整正 0.67×2.2＝1.50㎡
舗装撤去＝2.3㎡
670
NO.0+8.500
2200
車庫
675.77
NO.2+17.0
NO.3

道路工数量集計表

区　　分	単位	数量	摘　　要
町道54号線			
舗　装　工　（　表　層　）	m^2	43.80	
町道54号線			
舗　装　工　（　上　層　）	m^2	43.80	
町道54号線			
舗　装　工　（　下　層　）	m^2	43.80	
町道54号線			
砂	m3	1.90	水路民地側埋戻
町道534号線			
舗　装　工　（　表　層　）	m^2	11.90	
町道534号線			
舗　装　工　（　上　層　）	m^2	11.90	
町道534号線			
舗　装　工　（　下　層　）	m^2	11.90	
町道534号線			
砂	m3	1.20	水路民地側埋戻
町道534号線	m^2	2.8	
モ　ル　タ　ル	m3	0.14	1:3　t=50㎜
合　計			
舗　装　工　（　表　層　）	m^2	55.70	
舗　装　工　（　上　層　）	m^2	55.70	
舗　装　工　（　下　層　）	m^2	55.70	
砂	m3	3.10	水路民地側埋戻
モ　ル　タ　ル	m3	0.14	t=50㎜

道 路 工 数 量 計 算 書 1

測　　点	測量側点	距離	表層工			上層路盤工			下層路盤工			摘　要
			幅	平　均	面　積	幅	平　均	面　積	幅	平　均	面　積	
		(m)	(m)	(m)	(m^2)	(m)	(m)	(m^2)	(m)	(m)	(m^2)	
町道54号												
No. 0 + 0.00	BP		0.33			0.33			0.33			
No. 0 + 11.50	NO0+11.5	11.50	0.33	0.33	3.80	0.33	0.33	3.80	0.33	0.33	3.80	
No. 1 + 0.00	NO1	8.50	0.33	0.33	2.80	0.33	0.33	2.80	0.33	0.33	2.80	
No. 1 + 7.00	NO1+7.00	7.00	0.66	0.50	3.50	0.66	0.50	3.50	0.66	0.50	3.50	
No. 1 + 8.50	NO1+8.5	1.50	0.66	0.66	1.00	0.66	0.66	1.00	0.66	0.66	1.00	
No. 1 + 9.70	NO1+9.7	1.20	0.66	0.66	0.80	0.66	0.66	0.80	0.66	0.66	0.80	
No. 2 + 0.00	NO2	10.30	0.66	0.66	6.80	0.66	0.66	6.80	0.66	0.66	6.80	
No. 2 + 3.00	NO2+3.0	3.00	0.66	0.66	2.00	0.66	0.66	2.00	0.66	0.66	2.00	
No. 2 + 4.90	NO2+4.9	1.90	0.66	0.66	1.30	0.66	0.66	1.30	0.66	0.66	1.30	
No. 2 + 14.60	NO2+14.6	9.70	0.66	0.66	6.40	0.66	0.66	6.40	0.66	0.66	6.40	
No. 2 + 17.00	NO2+17.0	2.40	0.66	0.66	1.60	0.66	0.66	1.60	0.66	0.66	1.60	
No. 3 + 3.40	NO3+3.4	6.40	0.66	0.66	4.20	0.66	0.66	4.20	0.66	0.66	4.20	
No. 3 + 7.00	NO3+7.0	3.60	0.33	0.50	1.80	0.33	0.50	1.80	0.33	0.50	1.80	
No. 3 + 13.62	IP1	6.60	0.33	0.33	2.20	0.33	0.33	2.20	0.33	0.33	2.20	
No. 4 + 0.00	NO4	6.40	0.33	0.33	2.10	0.33	0.33	2.10	0.33	0.33	2.10	
No. 4 + 3.00	NO4+3.0	3.00	0.66	0.50	1.50	0.66	0.50	1.50	0.66	0.50	1.50	
No. 4 + 6.00	EP	3.00	0.66	0.66	2.00	0.66	0.66	2.00	0.66	0.66	2.00	
町道534号												
隅切部		2.20			1.40			1.40			1.40	**参考図参照**
No. 0 + 3.50	NO0+3.5		0.33			0.33			0.33			
No. 0 + 12.00	NO0+12.0	8.50	0.33	0.33	2.80	0.33	0.33	2.80	0.33	0.33	2.80	
No. 0 + 18.50	NO0+18.5	6.50	0.33	0.33	2.10	0.33	0.33	2.10	0.33	0.33	2.10	
No. 1 + 0.00	NO1	1.50	0.66	0.50	0.80	0.66	0.50	0.80	0.66	0.50	0.80	
No. 1 + 7.30	EP	7.30	0.66	0.66	4.80	0.66	0.66	4.80	0.66	0.66	4.80	
町道54号	町道54号	86.00			43.80			43.80			43.80	
町道534号	町道534号	26.00			11.90			11.90			11.90	
合計)	**合計)**	**112.00**			**55.70**			**55.70**			**55.70**	

道 路 工 数 量 計 算 書 2

測　　点	測量測点	距離	民地側埋戻(砂)			民地側埋戻(モルタル)						摘　要
			面　積	平　均	体　積	幅	平　均	面積				
		(m)	(m^2)	(m^2)	(m^3)	(m)	(m)	(m^2)				
町道54号												
No. 0 + 0.00	BP		0.03			0.00						
No. 0 + 11.50	NO0+11.5	11.50	0.04	0.04	0.50	0.00	0.00	0.00				
No. 1 + 0.00	NO1	8.50	0.06	0.05	0.40	0.00	0.00	0.00				
No. 1 + 7.00	NO1+7.00	7.00	0.00	0.03	0.20	0.00	0.00	0.00				
No. 1 + 8.50	NO1+8.5	1.50	0.00	0.00	0.00	0.00	0.00	0.00				
No. 1 + 9.70	NO1+9.7	1.20	0.00	0.00	0.00	0.00	0.00	0.00				
No. 2 + 0.00	NO2	10.30	0.00	0.00	0.00	0.00	0.00	0.00				
No. 2 + 3.00	NO2+3.0	3.00	0.00	0.00	0.00	0.00	0.00	0.00				
No. 2 + 4.90	NO2+4.9	1.90	0.00	0.00	0.00	0.00	0.00	0.00				
No. 2 + 14.60	NO2+14.6	9.70	0.00	0.00	0.00	0.00	0.00	0.00				
No. 2 + 17.00	NO2+17.0	2.40	0.00	0.00	0.00	0.00	0.00	0.00				
No. 3 + 3.40	NO3+3.4	6.40	0.00	0.00	0.00	0.00	0.00	0.00				
No. 3 + 7.00	NO3+7.0	3.60	0.03	0.02	0.10	0.00	0.00	0.00				
No. 3 + 13.62	IP1	6.60	0.05	0.04	0.30	0.00	0.00	0.00				
No. 4 + 0.00	NO4	6.40	0.03	0.04	0.30	0.00	0.00	0.00				
No. 4 + 3.00	NO4+3.0	3.00	0.00	0.02	0.10	0.00	0.00	0.00				
No. 4 + 6.00	EP	3.00	0.00	0.00	0.00	0.00	0.00	0.00				
町道534号												
隅切部		2.20			0.00			0.00				参考図参照
No. 0 + 3.50	NO0+3.5	0.00	0.05			0.13						
No. 0 + 12.00	NO0+12.0	8.50	0.08	0.07	0.60	0.19	0.16	1.40				
No. 0 + 18.50	NO0+18.5	6.50	0.08	0.08	0.50	0.19	0.19	1.20				
No. 1 + 0.00	NO1	1.50	0.00	0.04	0.10	0.00	0.10	0.20				
No. 1 + 7.30	EP	7.30	0.00	0.00	0.00	0.00	0.00	0.00				
町道54号	町道54号	86.00			1.90			0.00				
町道534号	町道534号	26.00			1.20			2.80				
合計)		**112.00**			**3.10**			**2.80**				

水路工数量集計表

区　　分	単位	数量	摘　　要
町道54号線			
縦断用自由勾配側溝300×300	m	63.87	
横断用自由勾配側溝300×300	m	8.00	
縦断用自由勾配側溝300×400	m	10.00	
縦断用自由勾配側溝300×500	m	3.10	
グレーチング（300型-1.0）	枚	8	縦断用　T-20
グレーチング（300型-1.0）	枚	8	横断用（ボルト固定）
コンクリート蓋（300型-0.5）	枚	61	T-25
町道534号線			
縦断用自由勾配側溝300×300	m	26.00	
グレーチング（300型-1.0）	枚	3	縦断用　T-20
コンクリート蓋（300型-0.5）	枚	20	T-25
集　　水　　枡	基	1	

構造物位置及び延長(箇所)調書

防音型自由勾配側溝

測　　点	左右	延長(箇所)	測　　点	左右	延長(箇所)
縦断用防音型自由勾配側溝B300×H300 (町道54号線)			縦断用防音型自由勾配側溝B300×H400 (町道54号線)		
NO.0 + 0.00			NO.3 + 12.67		
～ NO.2 + 13.87	左	53.87	～ NO.4 + 2.67	左	10.00
NO.3 + 2.67					
～ NO.3 + 12.67	左	10.00			
	小計	63.87			
縦断用防音型自由勾配側溝B300×H300 (町道534号線)					
NO.0 + 1.19					
～ NO.1 + 7.19	左	26.00			
計)		89.87	計)		10.00

構造物位置及び延長(箇所)調書

防音型自由勾配側溝

測　　点	左右	延長(箇所)	測　　点	左右	延長(箇所)
縦断用防音型自由勾配側溝B300×H500 (町道54号線)			横断用防音型自由勾配側溝B300×H300 (町道54号線		
NO.4 + 2.67			NO.2 + 13.87		
～ NO.4 + 5.77	左	3.10	～ NO.2 + 15.87	左	2.00
			NO.2 + 16.67		
			～ NO.3 + 2.67	左	6.00
計)		3.10	計)		8.00

防音型自由勾配側溝

10m当り

防音型自由勾配側溝

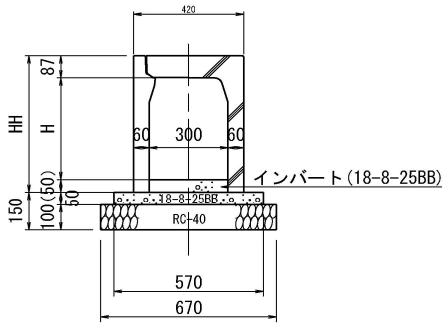

寸法および材料表

製品名称	寸法表 (mm)			10m当り材料表			参考重量 (kg)
	B	H	HH	ベースコン (m3)	基礎材 (m2)	型枠 (m2)	
B300×H300	300	298	435	0.29	6.70	1.00	315
B300×H400	300	398	535	0.29	6.70	1.00	371
B300×H500	300	498	635	0.29	6.70	1.00	428

名　称	種　類	算　式	単位	数　量
防音型自由勾配側溝	300×300	10.00/2.00	本	5.00
インバート	18-8-25BB	0.30*0.05*10.00	m3	0.15
基礎コン	18-8-25BB	上図参照	m3	0.29
基礎砕石	RC-40-0	上図参照	㎡	6.70
型枠		上図参照	㎡	1.00

防音型自由勾配側溝

10m当り

防音型自由勾配側溝

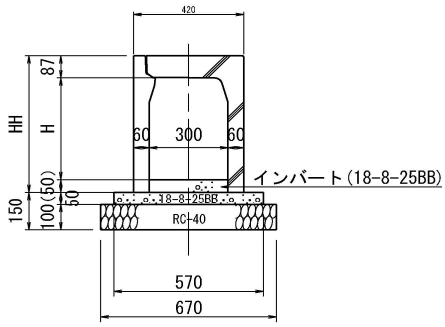

寸法および材料表

製品名称	寸法表 (mm)			10m当り材料表			参考重量 (kg)
	B	H	HH	ベースコン (m3)	基礎材 (m2)	型枠 (m2)	
B300×H300	300	298	435	0.29	6.70	1.00	315
B300×H400	300	398	535	0.29	6.70	1.00	371
B300×H500	300	498	635	0.29	6.70	1.00	428

名　称	種　類	算　式	単位	数　量
防音型自由勾配側溝	300×400	10.00/2.00	本	5.00
		平均厚：（150+60）/2＝105mm ※		
インバート	18-8-25BB	0.30*0.105*10.00	m3	0.32
基礎コン	18-8-25BB	上図参照	m3	0.29
基礎砕石	RC-40-0	上図参照	㎡	6.70
型枠		上図参照	㎡	1.00
		※：水路工詳細図参照		

防音型自由勾配側溝

10m当り

名　　称	種　　類	算　　式	単位	数　量

防音型自由勾配側溝

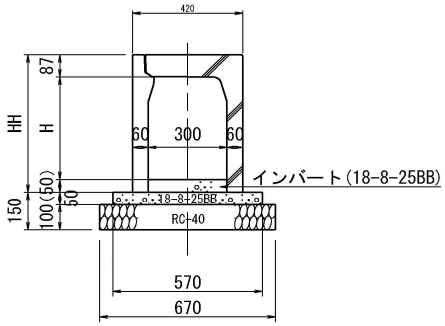

寸法および材料表

製品名称	寸 法 表 (mm)			10m当り材料表			参考重量 (kg)
	B	H	HH	ベースコン (m3)	基礎材 (m2)	型 枠 (m2)	
B300×H300	300	298	435	0.29	6.70	1.00	315
B300×H400	300	398	535	0.29	6.70	1.00	371
B300×H500	300	498	635	0.29	6.70	1.00	428

名　　称	種　　類	算　　式	単位	数　量
防音型自由勾配側溝	300×500	10.00/2.00	本	5.00
		平均厚：（160+90）/2＝125mm ※		
インバート	18-8-25BB	0.30*0.125*10.00	m3	0.38
基礎コン	18-8-25BB	上図参照	m3	0.29
基礎砕石	RC-40-0	上図参照	㎡	6.70
型枠		上図参照	㎡	1.00
		※：水路工詳細図参照		

防音型自由勾配側溝（横断用）				10m当り
名　　称	種　　類	算　　式	単位	数　量

横断用防音型自由勾配側溝

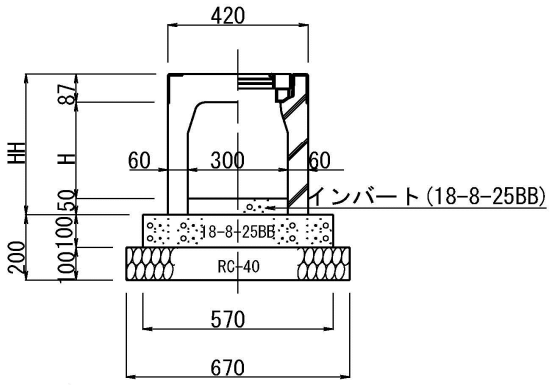

寸法および材料表

製品名称	寸 法 表　(mm)			10m当り材料表			参考重量 (kg)
	B	H	HH	ベースコン (m3)	基礎材 (m2)	型　枠 (m2)	
B300×H300	300	298	435	0.57	6.70	2.00	315

名　　称	種　　類	算　　式	単位	数　量
防音型自由勾配側溝	300×300	10.00/2.00	本	5.00
インバート	18-8-25BB	0.30*0.05*10.00	m3	0.15
基礎コン	18-8-25BB	上図参照	m3	0.57
基礎砕石	RC-40-0	上図参照	㎡	6.70
型枠		上図参照	㎡	2.00

集水枡　　1　箇所当り

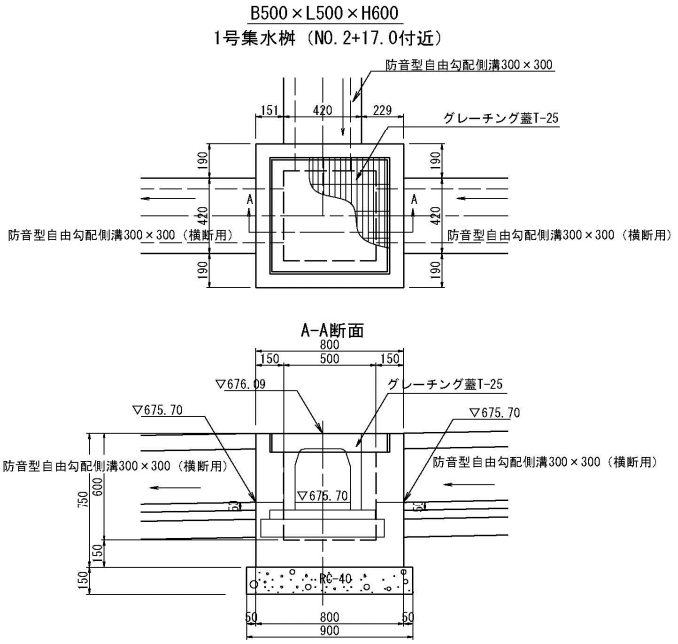

集水桝　材料表　　1箇所当り数量表

名　称	規 格	単位	数 量	摘 要
集水桝	W500×B500×H600	基	1.00	
コンクリート	18-8-25BB	m^3	0.33	
基礎材	RC-40-0	m^3	0.12	
型枠		m^2	3.6	
グレーチング蓋	T-25	枚	1.00	

名　　称	種　　類	算　　式	単位	数　量
集水枡	W500×B500×H600	上図表参照	基	1.00
コンクリート	18-8-25BB	（0.8×0.8×0.75）－（0.5×0.5×0.6）	㎥	0.33
基礎材	RC-40-0	0.9×0.9	㎡	0.81
型枠	コンパネ	（0.8×4×0.75）＋（0.5×4×0.6）	㎡	3.60
グレーチング	T-25	上図表参照	枚	1

水路蓋（グレーチング　コンクリート蓋）

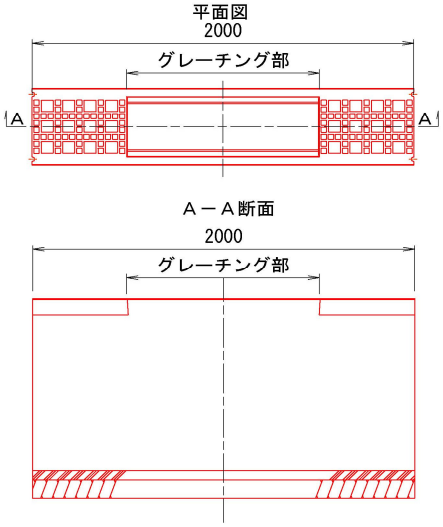

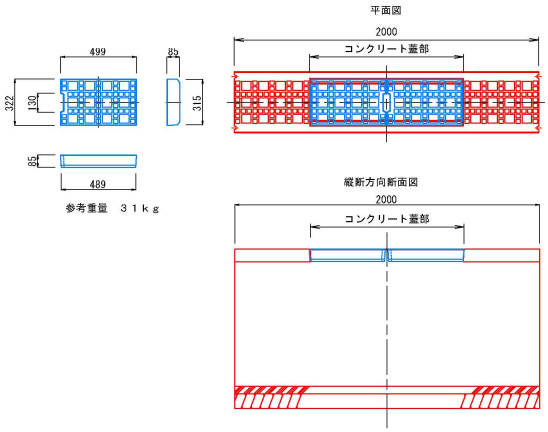

名　　称	種　　類	算　　式	単位	数　量
		町道54号線　縦断用　L=77m（10m/1箇所）		
グレーチング	300型　Ｌ＝1.0	77/10.0	枚	8
		町道54号線　横断用　L=8.0m		
グレーチング	300型　Ｌ＝1.0	8/1	枚	8
		町道54号線		
コンクリート蓋	300型　Ｌ＝0.5	(77/2-8)/0.5	枚	61
		町道534号線　縦断用　L=26m（10m/1箇所）		
グレーチング	300型　Ｌ＝1.0	26/10.0	枚	3
コンクリート蓋	300型　Ｌ＝0.5	（26/2-3）/0.5	枚	20

構造物撤去取壊工集計表

区　　分	単位	数量	摘　　要
As　舗　装　切　断			
	m	97.3	町道54号線
As　舗　装　切　断			
	m	38.6	町道534号線
As　舗　装　撤　去	m^2	35.70	町道54号線
	m^3	1.79	t＝0.05
As　舗　装　撤　去	m^2	25.40	町道534号線
	m^3	1.02	t＝0.04
既　設　水　路　撤　去	m	86.0	
	m^3	13.76	二次製品
CO　蓋　撤　去	m	38.5	
	m^3	1.16	二次製品
グ　レ　ー　チ　ン　グ	t	1.28	0.0347 t /枚
	枚	37	L=1.0m

構造物撤去取壊数量計算書

測　　点	測量測点	距離	舗装撤去									摘　要
			幅	平　均	面　積							
		(m)	(m)	(m)	(m2)							
町道54号線												
No.　0　+　0.00	BP		0.30									
No.　0　+　11.50	NO0+11.5	11.50	0.29	0.30	3.50							
No.　1　+　0.00	NO1	8.50	0.27	0.28	2.40							
No.　1　+　7.00	NO1+7.00	7.00	0.52	0.40	2.80							
No.　1　+　8.50	NO1+8.5	1.50	0.52	0.52	0.80							
No.　1　+　9.70	NO1+9.7	1.20	0.52	0.52	0.60							
No.　2　+　0.00	NO2	10.30	0.56	0.54	5.60							
No.　2　+　3.00	NO2+3.0	3.00	0.56	0.56	1.70							
No.　2　+　4.90	NO2+4.9	1.90	0.56	0.56	1.10							
No.　2　+　14.60	NO2+14.6	9.70	0.49	0.53	5.10							
No.　2　+　17.00	NO2+17.0	2.40	0.49	0.49	1.20							
No.　3　+　3.40	NO3+3.4	6.40	0.49	0.49	3.10							
No.　3　+　7.00	NO3+7.0	3.60	0.25	0.37	1.30							
No.　3　+　13.62	IP1	6.60	0.26	0.26	1.70							
No.　4　+　0.00	NO4	6.40	0.24	0.25	1.60							
No.　4　+　3.00	NO4+3.0	3.00	0.63	0.44	1.30							
No.　4　+　6.00	EP	3.00	0.63	0.63	1.90							
町道534号線												
隅切部		2.20			2.30							**参考図参照**
No.　0　+　3.50	NO0+3.5		0.87									
No.　0　+　12.00	NO0+12.0	8.50	0.94	0.91	7.70							
No.　0　+　18.50	NO0+18.5	6.50	0.94	0.94	6.10							
No.　1　+　0.00	NO1	1.50	1.07	1.01	1.50							
No.　1　+　7.30	EP	7.30	1.07	1.07	7.80							
町道54号	町道54号	86.00			35.70							
町道534号	町道534号	26.00			25.40							
合計)	**合計)**	**112.00**			**61.10**							

構造物撤去取壊工延長･箇所調書

As舗装切断

種別	右・左	単位	数量	摘要
舗装切断工				
町道54号線	左	m	86.00	
	左	m	2.70	
	左	m	6.20	
	左	m	2.1	
	左	m	0.33	

構造物撤去取壊工延長･箇所調書

As舗装切断

種別	右・左	単位	数量	摘要
舗装切断工				
町道534号線	左	m	26.00	
	左	m	8.00	
	左	m	4.10	
	左	m	0.45	
合　計		m	38.55	

As切断延長		38.6 m

構造物撤去取壊工延長･箇所調書

既設水路撤去

種別	右・左	単位	数量	摘要
ロングＵ型側溝				
	左	m	86.00	
甲蓋				
	左	m	38.50	
グレーチング				
	左	m	37.00	

既設水路

1m当り

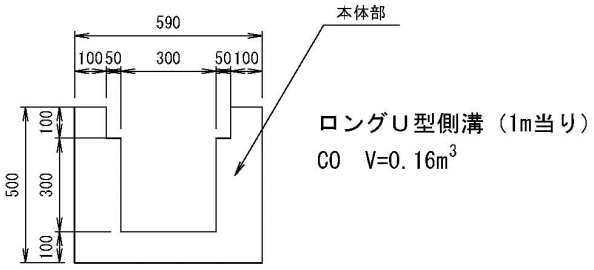

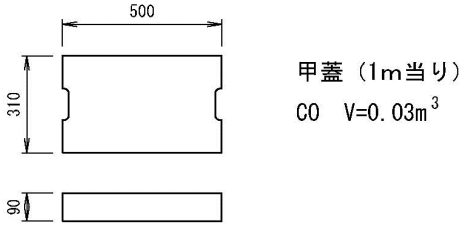

名　　称	種　　類	算　　式	単位	数　量
ロングU300	本体部	0.16×1	㎥	0.16
CO蓋	甲蓋	0.03×1	㎥	0.03

グレーチング撤去　　1　式当り

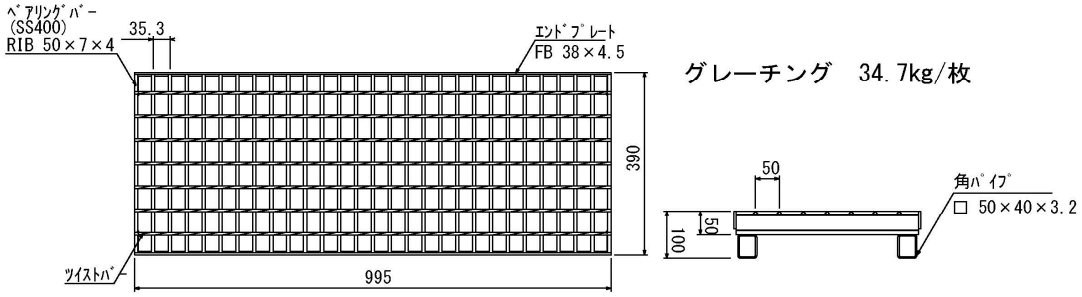

グレーチング　34.7kg/枚

名　称	種　類	算　式	単位	数　量
グレーチング	L=1.0	取壊撤去図参照	m	37
		0.0347×37	t	1.28

付帯工集計表

区　　分	単位	数量	摘　　要
コンクリート壁嵩上げ	m	10.00	
コ　ン　ク　リ　ー　ト	m^3	0.18	18-8-25BB
型　　枠	m^2	2.84	
全　ネ　ジ　ボ　ル　ト	m	2.10	M12（W1/2）×1000
異形棒鋼（幅止め筋）	t	0.0056	ＳＤ２９５Ａ　D10
コンクリートアンカー	個	21.00	M12（W1/2）×50

CO壁嵩上げ　　1　式当り

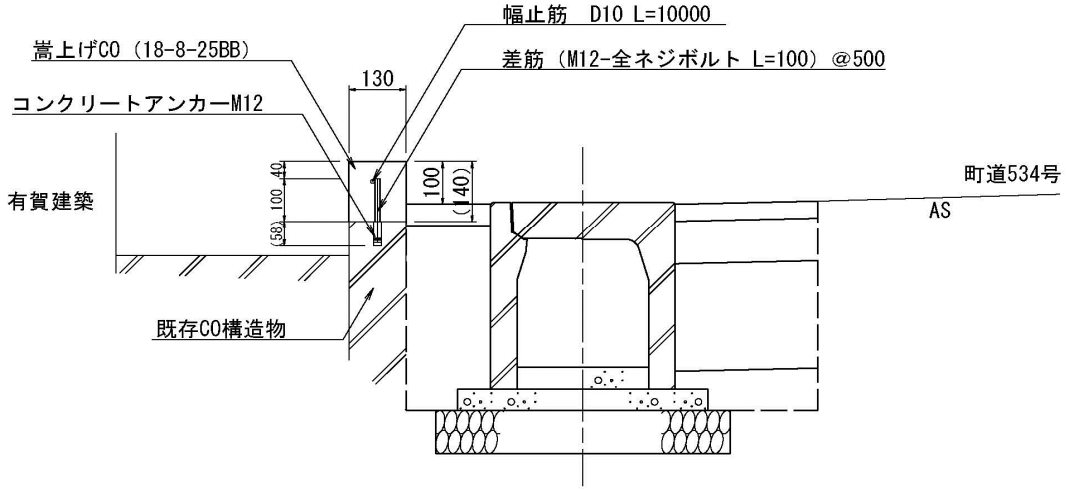

嵩上げ部　材料表　　1式当り数量表

名　称	規 格	単位	数 量	摘 要
コンクリート	18-8-25BB	m^3	0.18	
型枠	コンパネ	m^2	2.84	
全ねじボルト	M12	m	2.1	
幅止筋	D10	m	10.0	
コンクリートアンカー	M12	個	21	

名　称	種　類	算　式	単位	数　量
コンクリート	18-8-25BB	0.14×0.13×10	㎥	0.18
型枠		（10+10+0.13+0.13）×0.14	㎡	2.84
全ネジボルト	M12（W1/2）×1000	0.1×21	m	2.10
異形棒鋼（幅止筋）	SD295A　D10	0.56×10/1000	t	0.0056
コンクリートアンカー	M12（W1/2）×50	上図参照	個	21.00